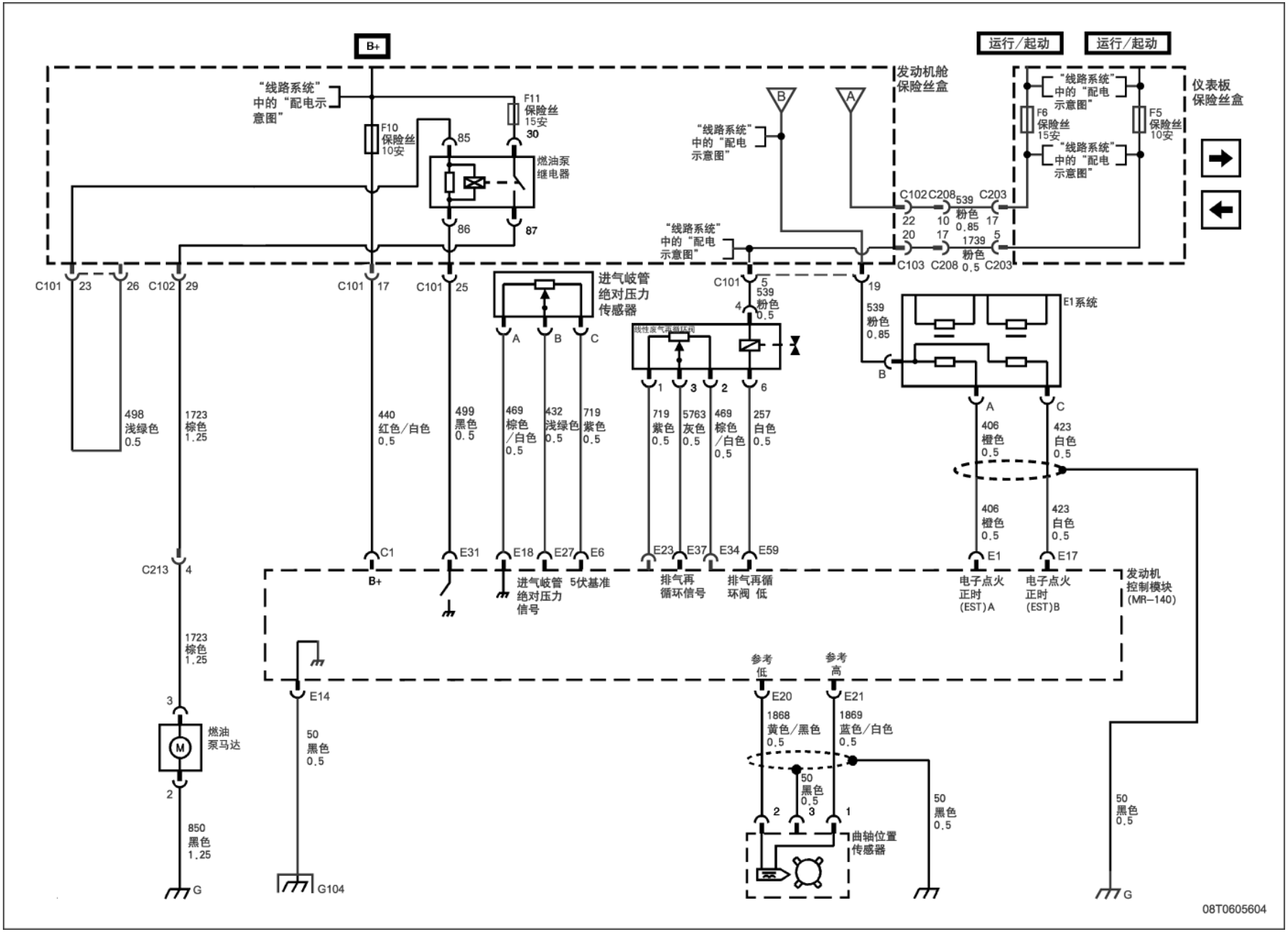
B+
运行/起动
运行/起动
发动机舱
保险丝盒
仪表板
保险丝盒
"线路系统"
中的"配电示
意图"
F10
保险丝
10安
F11
保险丝
15安
30
85
86
87
燃油泵
继电器
F6
保险丝
15安
F5
保险丝
10安
C102 C208 539 C203
22 10 粉色 17
0.85
20 17 1739 5
粉色
0.5
C103 C208 C203
C101 23 26 C102 29
C101 17
C101 25
进气岐管
绝对压力
传感器
A B C
C101 5
539
粉色
0.5
4
19
539
粉色
0.85
B
E1系统
A C
1 3 2 6
498
浅绿色
0.5
1723
棕色
1.25
440
红色/白色
0.5
499
黑色
0.5
469
棕色
/白色
0.5
432
浅绿色
0.5
719
紫色
0.5
719
紫色
0.5
5763
灰色
0.5
469
棕色
/白色
0.5
257
白色
0.5
406
橙色
0.5
423
白色
0.5
406
橙色
0.5
423
白色
0.5
C1
B+
E31
E18
E27
E6
E23
E37
E34
E59
E1
E17
C213 4
进气岐管
绝对压力
信号
5伏基准
排气再
循环信号
排气再循
环阀 低
电子点火
正时
(EST)A
电子点火
正时
(EST)B
发动机
控制模块
(MR-140)
1723
棕色
1.25
参考
低
参考
高
3
E14
E20
E21
燃油
泵马达
M
50
黑色
0.5
1868
黄色/黑色
0.5
1869
蓝色/白色
0.5
50
黑色
0.5
2 3 1
50
黑色
0.5
2
850
黑色
1.25
曲轴位置
传感器
G
G104
G
08T0605604